入間東部地区事務組合機構図
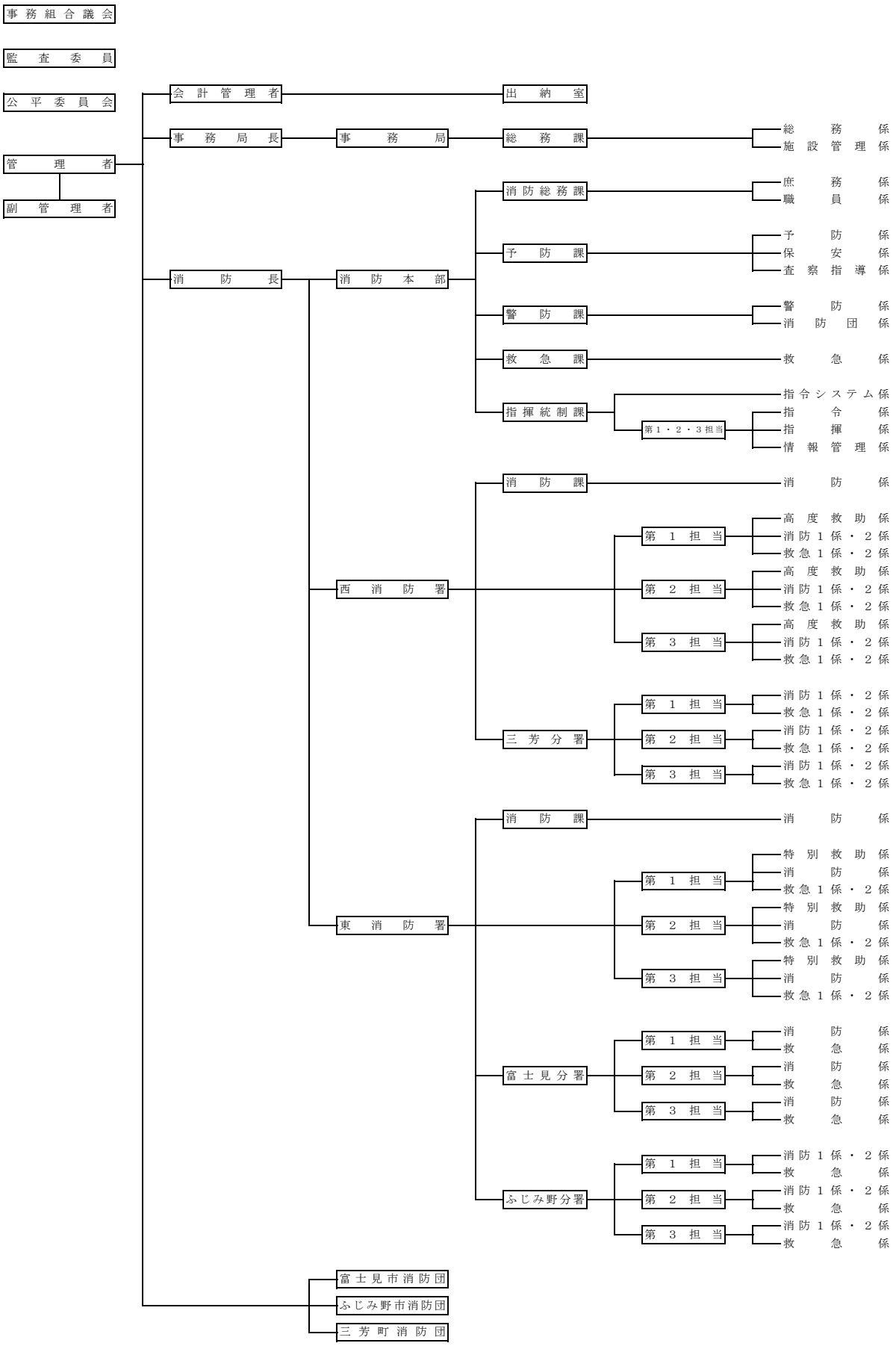
令和５年４月１日現在